Fiche technique CM-25

LES AVANTAGES DU MINI CONVOYEUR A BANDE CM-25

La conception éprouvée du mini-convoyeur CM-25 fait de lui un **convoyeur super compact, fiable, durable et précis grâce à son moteur brushless intégré** pour une charge maximale de 3 kg. Son avance rapide jusqu'à 20 m/min permet **un transport efficace de petites pièces**. Personnalisez les dimensions du convoyeur et choisissez la taille idéale pour votre application.



Le mini-convoyeur CM-25 est particulièrement adapté pour un environnement exigu. Grâce à sa motorisation interne, il est compact et robuste.

Le mini-convoyeur CM-25 **s'intègre facilement dans une machine** mais peut aussi être utilisé pour le transport entre deux postes de travail.

LES ELEMENTS DU MINI CONVOYEUR A BANDE CM-25

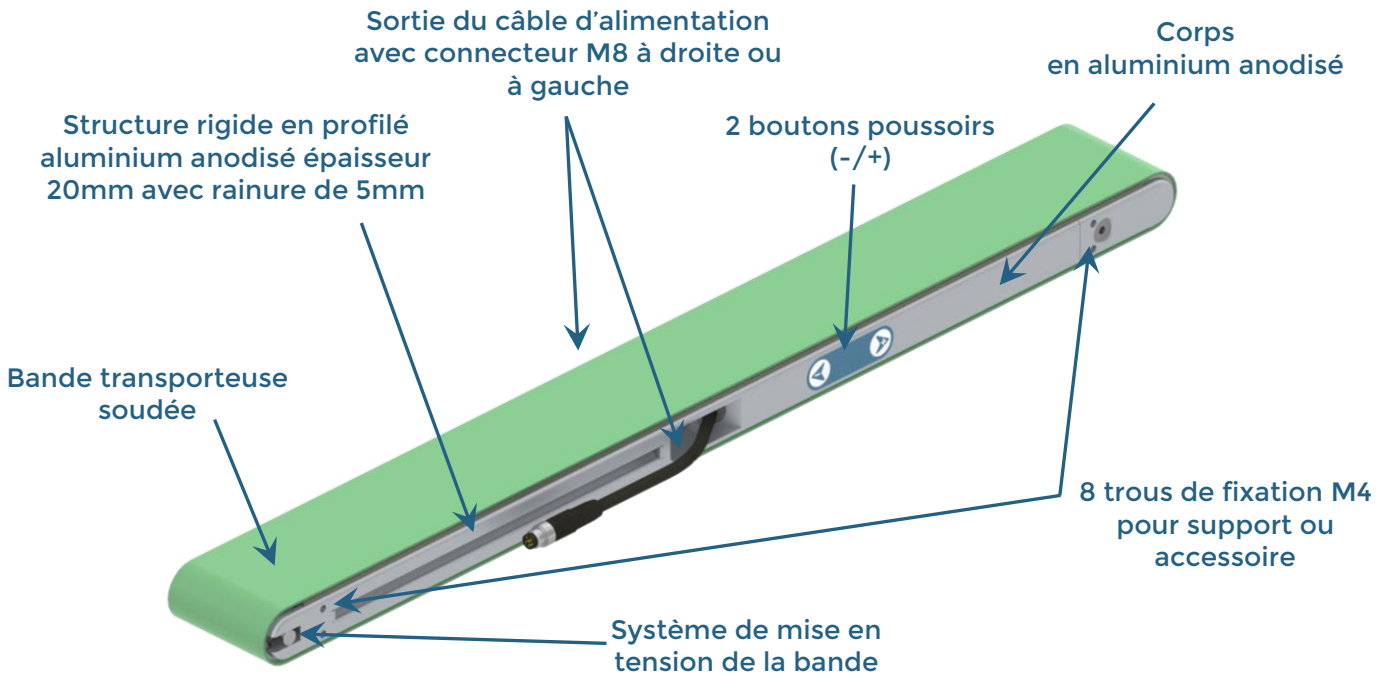

LES DOMAINES D'APPLICATION


ENSEIGNEMENT


AUTOMOBILE


COSMETIQUE


EMBALLAGE


MECANIQUE


PHARMA/MEDICAL

03.87.96.60.60
contact@cms-automatisme.com

Les informations mentionnées dans ce document ne sont pas contractuelles et sont susceptibles d'être modifiées sans avis préalable.

CMS Convoyeurs oct. 2026

Fiche technique CM-25

Type de bande habasit *

TPU ou PVC selon vos besoins spécifiques
Possibilité d'accumulation ou non
Lisse adhérente ou non
Couleurs : vert, bleu, blanc

D'autres types de bande sur demande

* *Marque habituelle, non garantie, en fonction des disponibilités et délais chez le fabricant.*

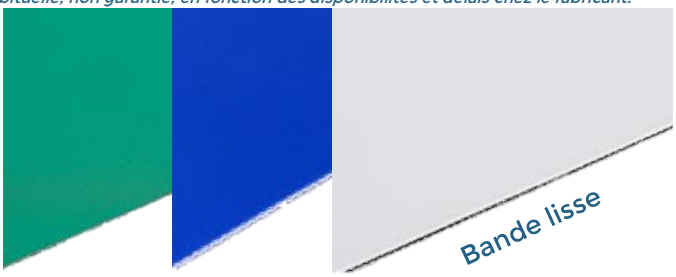

LES ELEMENTS TECHNIQUES DU MINI CONVOYEUR A BANDE

Vitesses et charges

Vitesse réglable de 2 à 20 m/min
Charges max. admissibles : - 3 kg pour une vitesse inférieure à 10 m/min - 1,5 kg pour une vitesse supérieure à 10 m/min
Vous pourrez moduler la vitesse de convoyage par le potentiomètre du boitier de commande ou par une entrée programmable

Dimensions (en mm)

Diamètre des rouleaux	24
Largeur du châssis (A)	40-60-80
Largeur de la bande (B)	Largeur châssis -5
Entraxe théorique	340 à 1000
Longueur de profilé (C)	Entraxe théorique -309

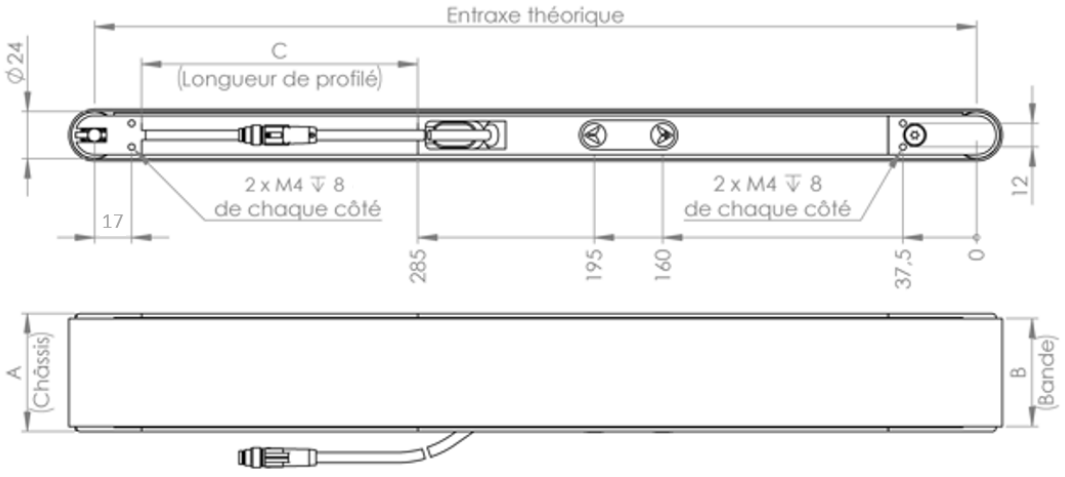

+ Entrainement

en 24 V avec moteur brushless intégré

Avec son moteur intégré, le mini-convoyeur CM-25 est **particulièrement compact**. La tension de la bande peut être ajustée par deux vis de réglage latérales. Son moteur brushless permet un fonctionnement en continu ou intermittent.

Motoréducteur intégré maxon *	Consommation max. 1A
Alimentation en courant continu 24 V	Puissance électrique max. 24 W

* *Marque habituelle, non garantie, en fonction des disponibilités et délais chez le fabricant.*

Fiche technique CM-25

Des rives pour un convoyage sûr
choisissez la hauteur qui vous convient !

Assurez le convoyage de vos produits en ajoutant des rives sur les côtés du convoyeur à bande d'une hauteur comprise entre 8,5 et 20 mm. Les rives formées par **la sole repliée garantissent un guidage parfait du produit** grâce à une fermeture complète des côtés.

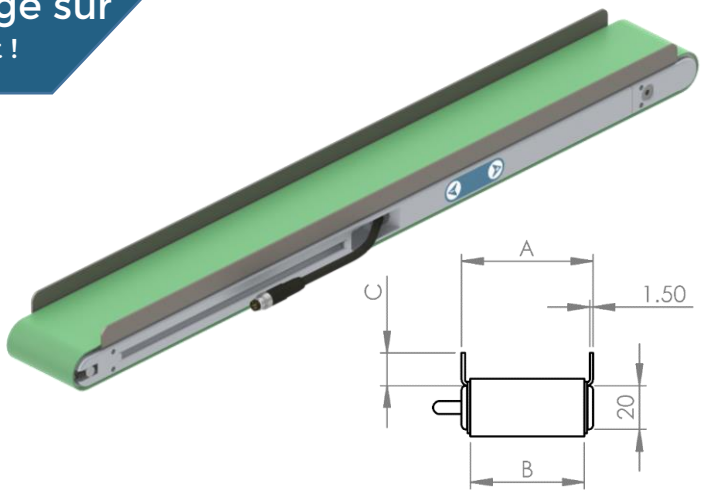

Des pieds
c'est plus stable !

Grâce aux **piètements pratiques**, le convoyeur peut être facilement posé sur une table. **Le design en A** assure une **stabilité** parfaite lors du fonctionnement du convoyeur. **L'équilibre** complet de la structure garantit une utilisation constante dans la durée. Les 4 pieds sont livrés en kit complet avec les vis.

Pilotage avec boitier de commande (voir p. 4)

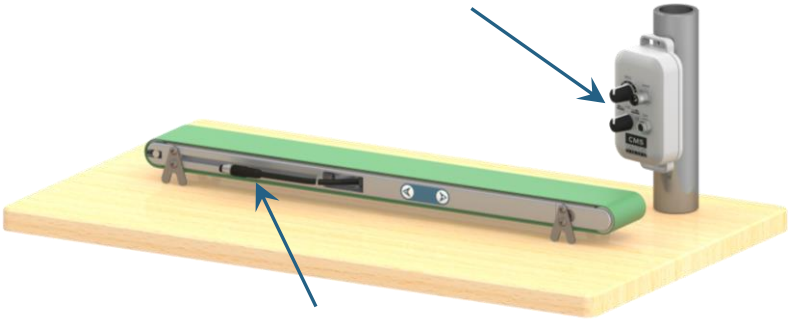

La distance entre le convoyeur et la table est de 11 mm

Un engrenage performant
pour une transmission efficace

La fabrication sur mesure du **renvoi d'angle** permet au CM-25 d'être plus efficace. En effet, la transmission adaptée permet la **longévité du convoyeur**. Il est donc l'un des éléments garantissant sa **fiabilité et sa robustesse**.

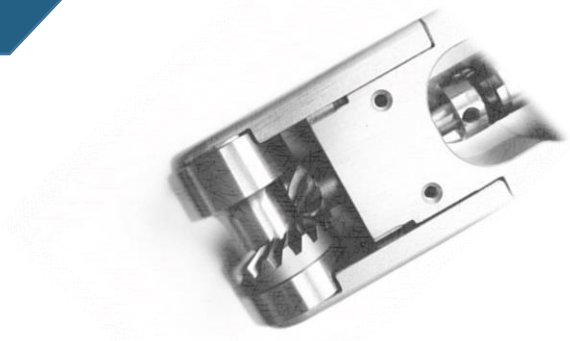

Fiche technique CM-25

POSSIBILITES DE PILOTAGE DU MINI CONVOYEUR CM-25

Pilotage du convoyeur en direct
connectez-vous sans intermédiaire

Vous pouvez vous connecter directement sur un automate ou un banc d'essai. La connectique normalisée à 6 pôles permet d'alimenter le convoyeur et de piloter les entrées marche avant et marche arrière. Grâce à son entrée analogique de type 0-10 V vous pouvez réguler sa vitesse.

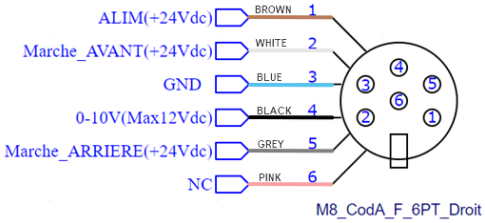

Pilotage avec boitier de commande
pour une plus grande flexibilité d'utilisation

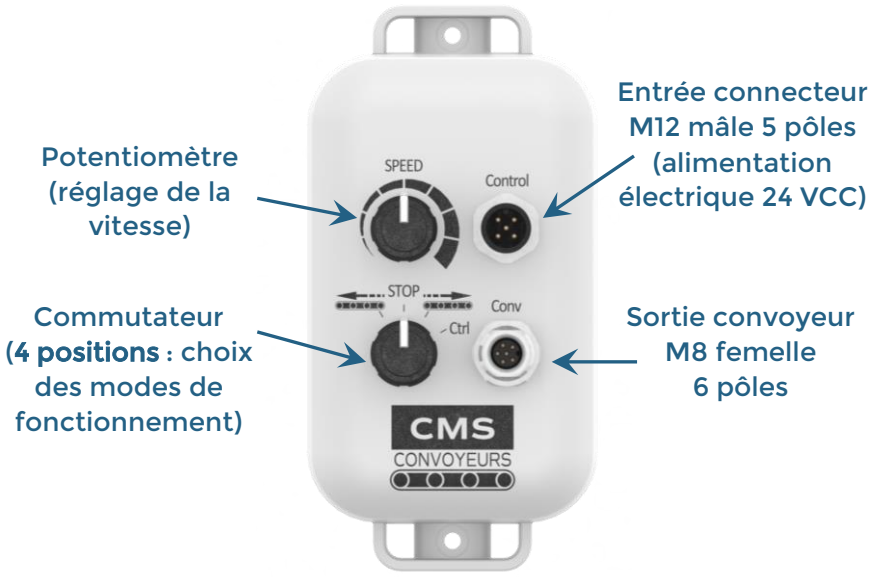

Le boitier développé par CMS vous permettra une plus grande flexibilité d'utilisation. Vous pourrez ainsi piloter le mini convoyeur **en mode manuel, semi-automatique ou en automatique en 24V**. Grâce à son **attache universelle** sur l'arrière, le boitier se fixe facilement sur différents supports : directement sur un support à côté du convoyeur, dans l'armoire électrique ou sur un support proche de l'opérateur.

Commutateur **4 positions** pour le choix du mode de fonctionnement :

- : Marche avant, variation de vitesse manuelle par le potentiomètre en Mode 1 uniquement (voir explication Mode 1 page 5)
- STOP: Convoyeur arrêté
- : Marche arrière, variation de vitesse manuelle par le potentiomètre en Mode 1 uniquement (voir explication Mode 1 page 5)
- Ctrl : Sens de fonctionnement (marche avant/marche arrière) et entrée analogique externe (pour régler la vitesse), sous condition que le convoyeur soit en mode 1 (voir explication Mode 1 page 5)

Fiche technique CM-25

Modes de fonctionnement
pilotage avec les boutons poussoirs

Pour changer le mode de fonctionnement du mini-convoyeur CM-25, il suffit d'appuyer simultanément sur les 2 boutons poussoirs (-/+) du convoyeur pendant deux secondes.

La confirmation du mode est visible et audible par le nombre de mise en marche du convoyeur (une rotation rapide = mode 1, deux rotations rapides = mode 2, etc.)



Les différents modes de fonctionnement sont les suivants :

1. **MODE 1 :**
   - **La vitesse** du convoyeur est réglable par une entrée analogique 0-10V via le boîtier de commande (potentiomètre SPEED) ou via une source extérieure.
   - **Le sens de fonctionnement (marche avant/marche arrière)** est piloté par les signaux d'entrée via une source extérieure ou le boitier.
2. **MODE 2 :**
   - **La vitesse** du convoyeur est réglable uniquement par les 2 boutons poussoirs (-/+) du convoyeur. La vitesse réglée est mémorisée.
   - **Le sens de fonctionnement (marche avant/marche arrière)** est piloté par les signaux d'entrée via une source extérieure ou le boitier.
3. **MODE 3** (le but de ce mode est d'utiliser le convoyeur uniquement avec les boutons poussoirs) :
   - Définissez la **consigne de vitesse** grâce aux boutons poussoirs (-/+)
   - Passez ensuite au Mode 4
4. **MODE 4** (le but de ce mode est d'utiliser le convoyeur uniquement avec les boutons poussoirs) :
   - **La vitesse** est celle programmée en mode 3.
   - Pilotez maintenant le convoyeur et choisissez le **sens de fonctionnement (marche avant/marche arrière)** par les 2 boutons poussoirs (</>).
   - Ce mode permet aussi d'utiliser un capteur extérieur pour arrêter le convoyeur (par ex. bac plein)

Le mode de fonctionnement est **mémorisé à chaque changement.** Quand on rallume le convoyeur, il reste sur le **même mode de fonctionnement que lorsqu'il a été arrêté**.

Option
pour une utilisation plus flexible

Vous souhaitez brancher facilement le convoyeur sur une prise classique ? Choisissez l'adaptateur 230V secteur vers 24V 1A continu ! Branchez-le sur le connecteur M12 du boîtier de commande et c'est parti !



NOUS CONTACTER

CMS Automatisme
ZA Rue Ampère
57720 SCHWEYEN
03.87.96.60.60
contact@cms-automatisme.com
www.cms-convoyeurs.fr

Plus d'informations sur la page web du produit

CMS Convoyeurs oct. 2026